VÍZÉPÍTÉSI ELEMEK

Aknaelemek
80 cm belső átmérővel

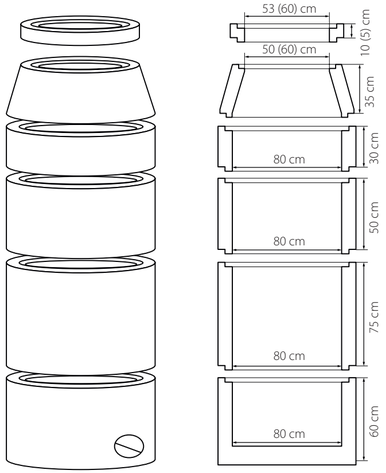

Aknaszűkítő-magasító gyűrű	53x5 cm I 53x10 cm I 60x5 cm I 60x10 cm
Aknaszűkítő elem	80x50x35 cm I 80x60x35 cm
Aknamagasító gyűrű	80x30x9,5 cm I 80x50x9,5 cm I 80x75x9,5 cm
Akna fenékelem	80x60x9,5 cm (igény szerint künettel és künet nélkül) (Ø20, Ø25, Ø40 1, 2, 3, 4 becsatlakozási lehetőséggel)

Aknaelemek
100 cm belső átmérővel

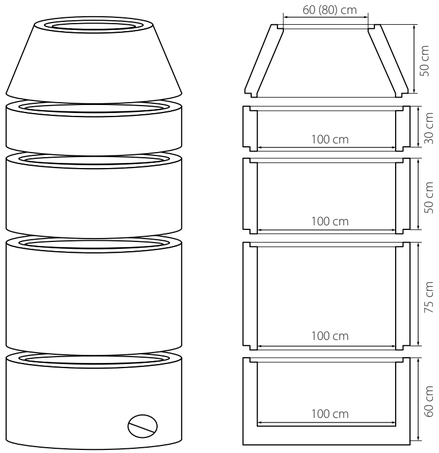

Aknaszűkítő-magasító gyűrű	60x5 cm I 60x10 cm
Aknaszűkítő elem	100x60x50 cm I 100x80x50 cm
Aknamagasító gyűrű	100x30x11,5 cm I 100x50x11,5 cm I 100x75x11,5 cm
Akna fenékelem	100x60x11,5 cm (igény szerint künettel és künet nélkül) (Ø20, Ø25, Ø30, Ø40 1, 2, 3, 4 becsatlakozási lehetőséggel)

VÍZÉPÍTÉSI ELEMEK

Áteresz előfejek

	méret					
Ø40 cm	D-40 cm	a-65 cm	b-55 cm	c-55 cm	d-12 cm	e-15 cm
Ø50 cm	D-50 cm	a-75 cm	b-65 cm	c-65 cm	d-12 cm	e-15 cm
Ø60 cm	D-60 cm	a-85 cm	b-65 cm	c-75 cm	d-12 cm	e-15 cm

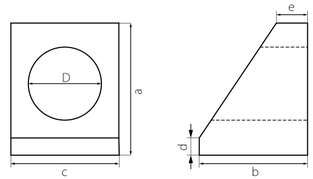

Tokos betoncsövek

	méret			
TO Ø20 cm	a-33,2 cm	b-20 cm	c-3,0 cm	L-100 cm
TO Ø30 cm	a-47,6 cm	b-30 cm	c-3,2 cm	L-100 cm

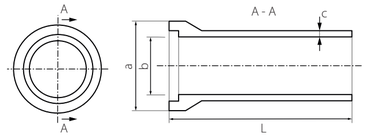

Talpas betoncsövek

	méret				
TA Ø30 cm	a-30 cm	b-38 cm	c-4 cm	T-25 cm	L-99 cm
TA Ø40 cm	a-40 cm	b-48 cm	c-4 cm	T-32 cm	L-99 cm
TA Ø50 cm	a-50 cm	b-62 cm	c-7 cm	T-40 cm	L-99 cm
TA Ø60 cm	a-60 cm	b-74 cm	c-6 cm	T-45 cm	L-99 cm

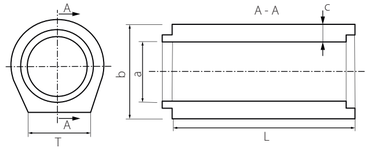

VÍZÉPÍTÉSI ELEMEK

Folyókaelemek

50x33x12 cm (3 cm mély)
50x25x15 cm (8 cm mély)

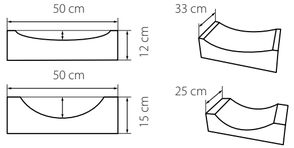

Surrantóelemek

56x40x50 cm (műanyagszállal erősített)

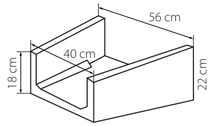

Mederelemek

76x50x30 cm
86x50x40 cm

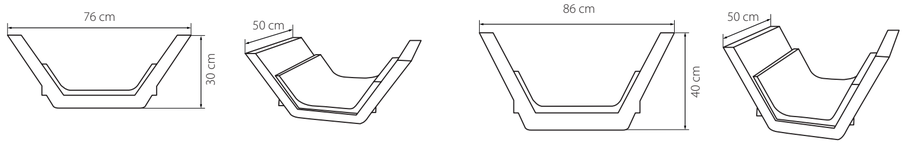

Vasbeton árokelemek

40x100x1/1 cm 135˚
40x100x1/1,5 cm 150˚

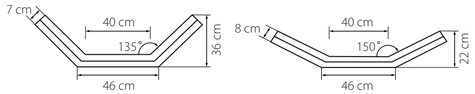

VASÚTI TERMÉKEK

Kábelcsatornák

	méret		
K 20	a-100 cm	b-20 cm	c-20 cm
K 28	a-100 cm	b-28 cm	c-19 cm
K 30	a-100 cm	b-30 cm	c-20 cm
K 38	a-100 cm	b-38 cm	c-19 cm
K 40	a-100 cm	b-40 cm	c-20 cm

Fedlapok

	méret		
K 20	a-50 cm	b-30 cm	c-8 cm
K 28	a-50 cm	b-31,5 cm	c-6 cm
K 30	a-50 cm	b-40 cm	c-8 cm
K 38	a-50 cm	b-41,5 cm	c-6 cm
K 40	a-52 cm	b-50 cm	c-8 cm

Kábelvédők

Kábelvédő cső	100x14x7 cm
Kábelvédő cső	100x14x9 cm
Kábelvédő cső-fedlap	50x24x4,5 cm

Egyéb termékek

Fénysorompóalap	65x65x50 cm
Fénysorompóalap	36x36x75 cm
Betongyám	15x33x25 cm
Fényjelző oszlop "A"	50x50x12 cm
Fényjelző oszlop "B"	40x40x24,8 cm
Fényjelző oszlop "C"	42x42x12 cm
Monolit jelzőalap	117x101x71 cm
Betonföldláb DT	100x20x12 cm
Vonalkábeljelző	100x20x12 cm

Kábelcsatornák és fedlapok

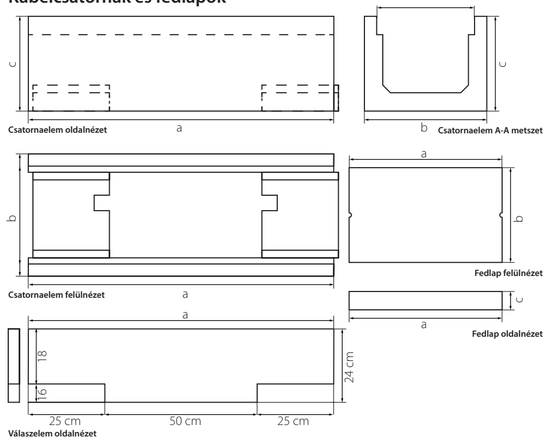

Kábelvédő cső 100x14x7 és 100x14x9

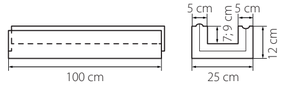

Kábelvédő cső fedlap 50x24x4,5

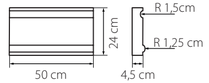

EGYÉB TERMÉKEK

Kerítés oszlopok

250x10x10 cm
240x10x15 cm
300x12x15 cm

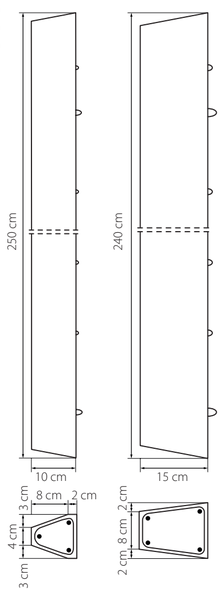

Ipari kerítésrendszer

Hornyolt vasbeton oszlop 290x14x16 cm
Hornyolt vasbeton oszlop 340x14x16 cm
Kerítéspalló vasbeton 300x50x7 cm

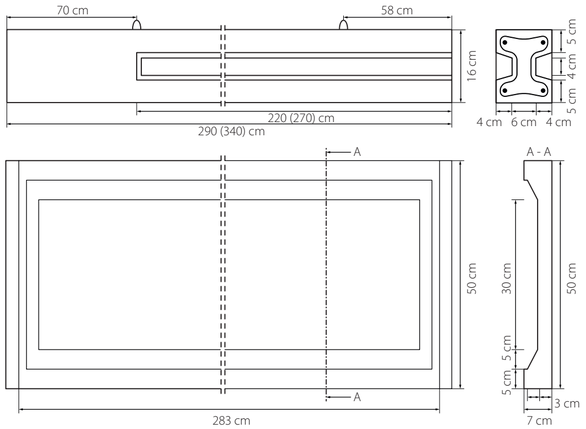

EGYÉB TERMÉKEK

Közúti jelzőtáblatartó

40x40x27 cm
35x35x27 cm

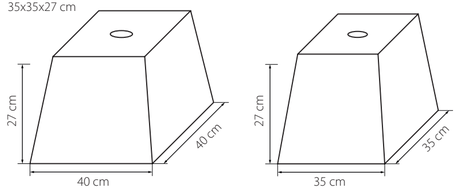

Villámhárító betongúla

20x20x18 cm

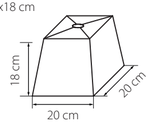

Pinceidomkő

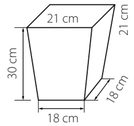

Fejgerenda

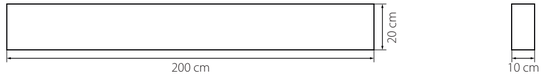

Burkolólapok

Kopóréteg nélkül 40x40x6 cm
Kopóréteg nélkül 40x40x10 cm

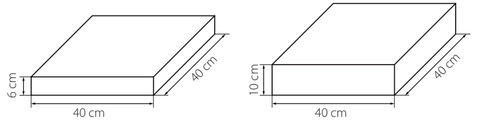

Atlasz Betonárut Gyártó és Faipari Kft.
8492 Kerta, Vasútállomás
Tel.: +3688 229 264
Mobil: +3630 520 2396
Email: kertamegrendeles@kavicsbeton.hu